Version 1.0
January, 2013

HOVIS Lite

応用モデルの組み立てマニュアル

自動開閉器2

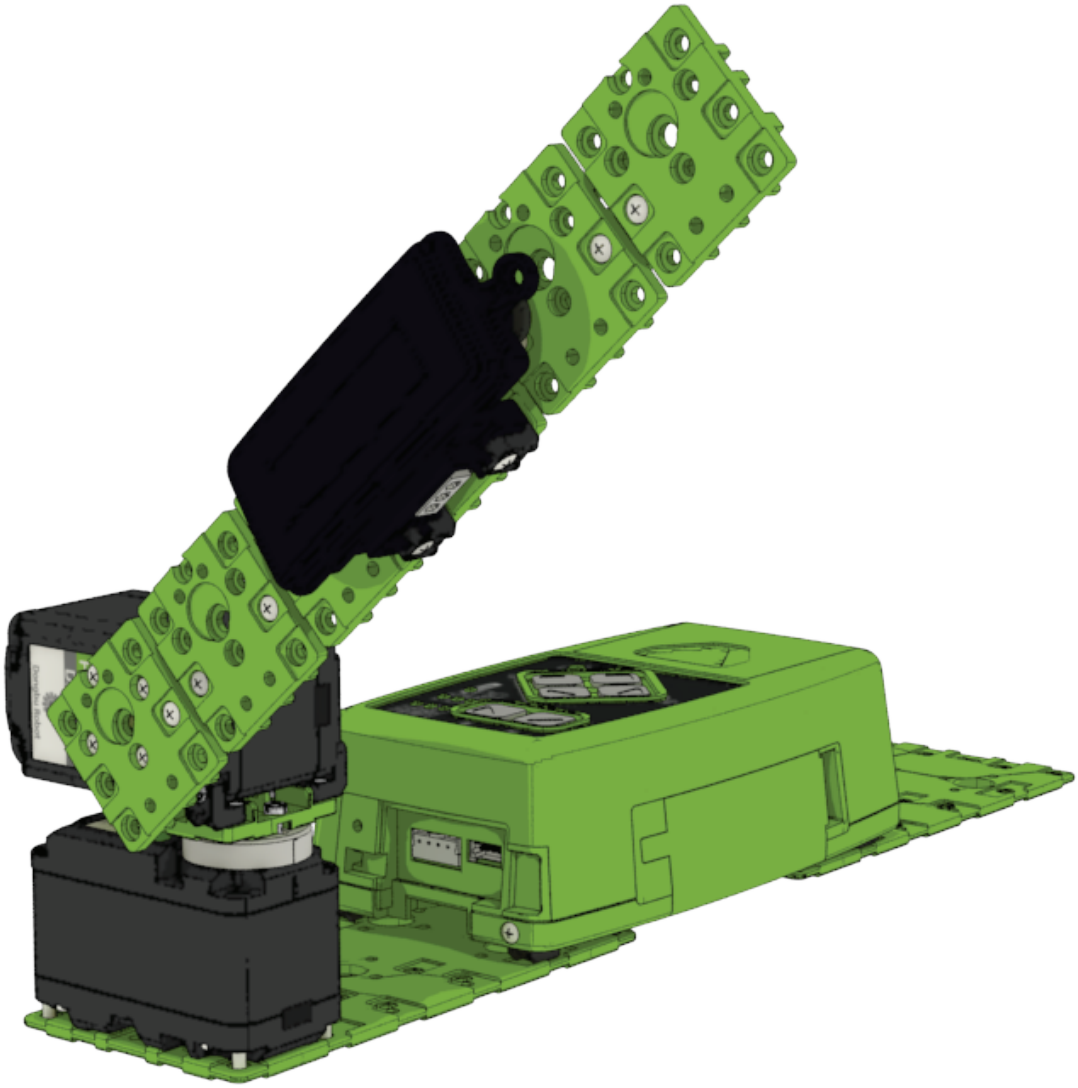

Dongbu Robot

ホビスライトの応用モデルの組み立てマニュアル

自動開閉器2の部品リスト

HOVIS Lite



X2 **DRS-0101**
HerkuleX Servo



X1 **DRB-0001**
Front / Back



X7 **DRB-0004**
Universal Plate



X1 **DRB-0007**
Battery Case & Holder



X1 **DRC-005T**
Controller



X1 **DRL-0728**
7.4V Li-Po Battery
(3,000mA)



X1 **DRI-0008**
PSD Sensor



X10 **DRJ-0001**
L-type Joint
(Single Nut)



X5 **DRJ-0006**
I-type Joint
(12.5mm, Double Nut)

1:1 SCALE



X8 **DRA-0059**
Bolt (PH/M 2.0X8)



X24 **DRA-0056**
Bolt (PH/M 2.0X4)



X6 **DRA-0058**
Bolt (PH/M 2.0X6)



X4 **DRA-0064**
Bolt (PH/T 2.0X5)



X1 **DRA-0002**
Harness (75mm)

自動開閉器2

HOVIS Lite

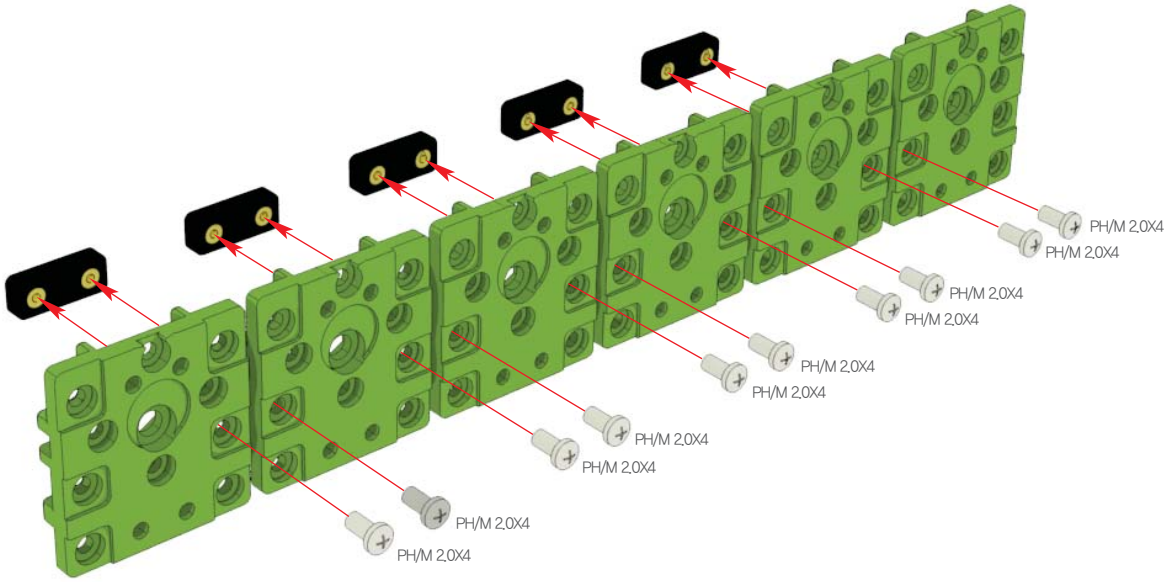

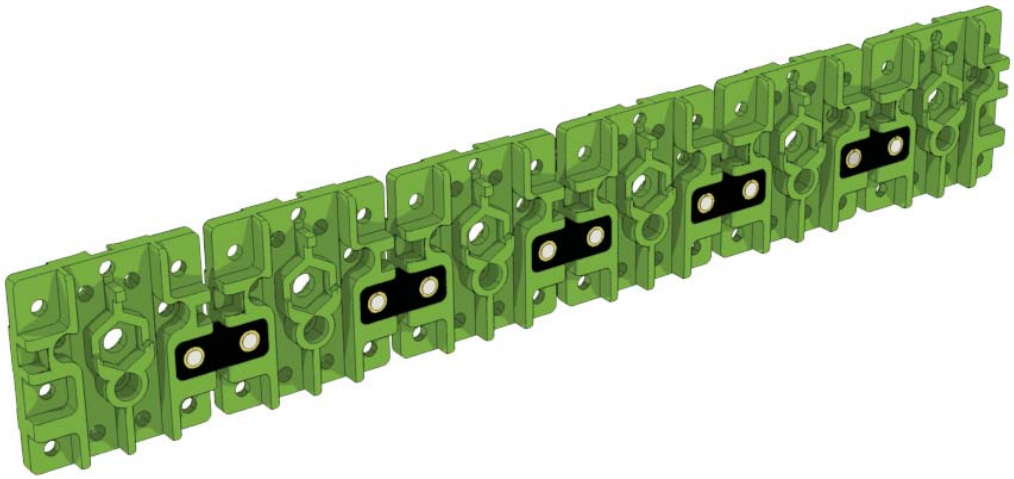

使用部品



DRA-0056 10個
Bolt (PH/M 2.0X4)



DRB-0004 6個
Universal Plate



DRJ-0006 5個
I-type Joint
(double Nut)

1:1 SCALE

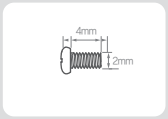

PH/M 2.0X4

自動開閉器2

HOVIS Lite

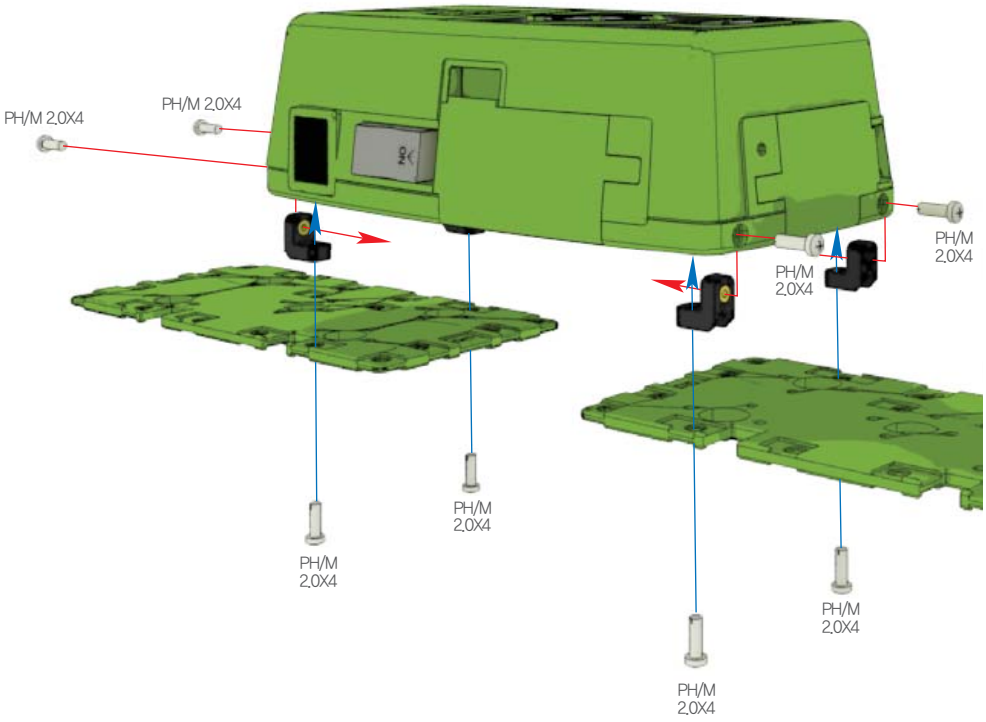

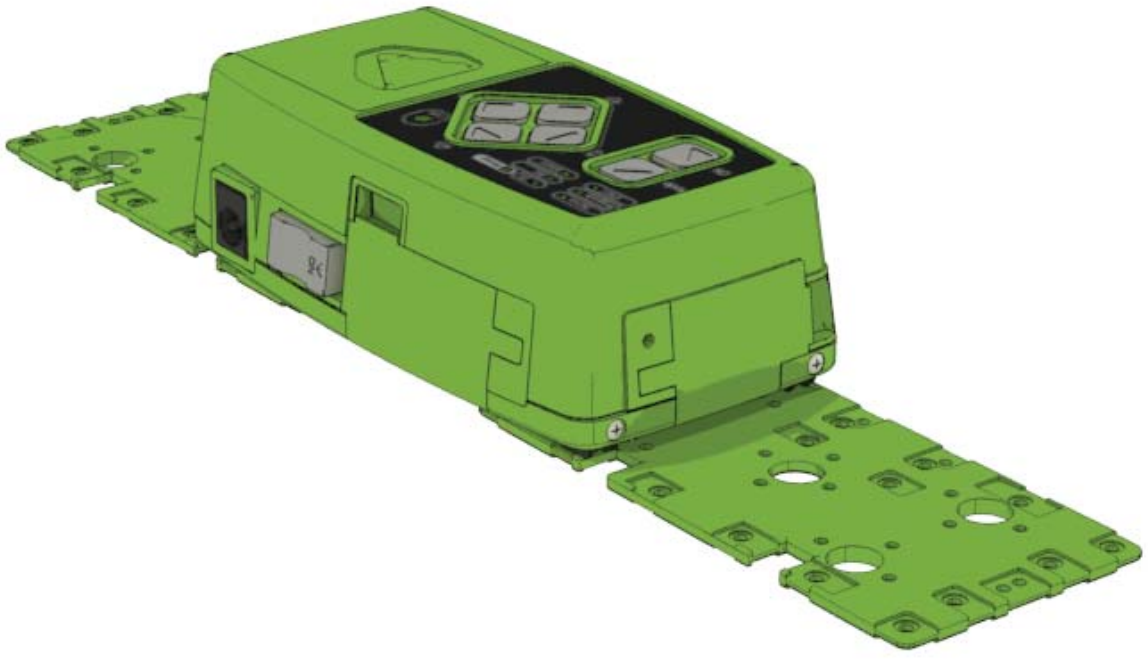

使用部品



DRA–0056 8個
Bolt (PH/M 2.0X4)



DRJ–0001 4個
L–type Joint
(Single Nut)



DRB–0001 1個
Front / Back



DRC–005T 1個
Controller

1:1 SCALE

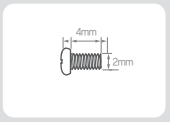

PH/M 2.0X4

自動開閉器2

HOVIS Lite

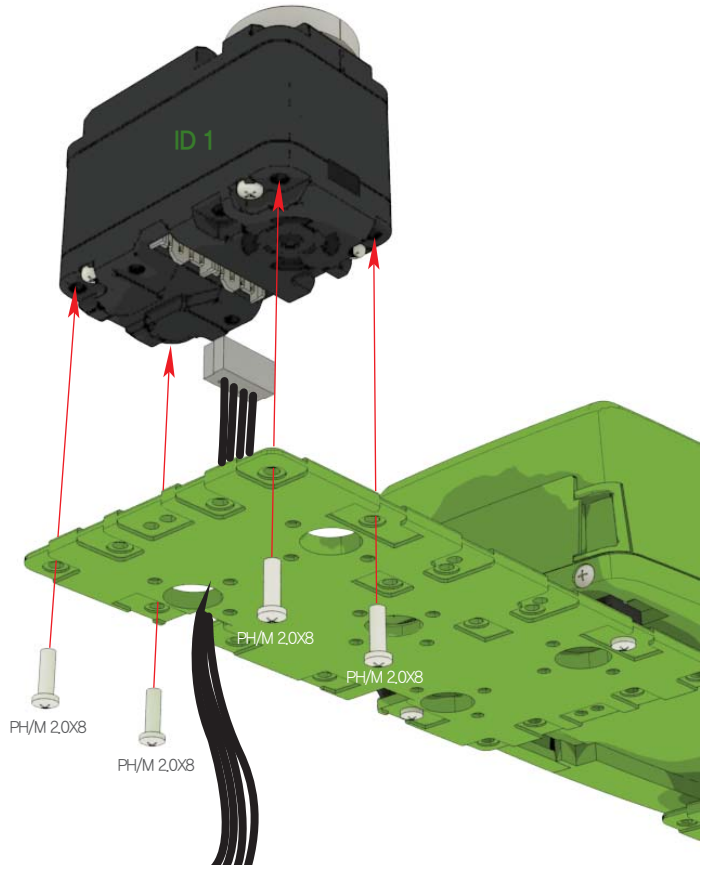



使用部品



DRA-0059 4個
Bolt (PH/M 2.0X8)



DRS-0101 1個
HerkuleX Servo



DRA-0003 1個
Harness (100mm)

1:1 SCALE

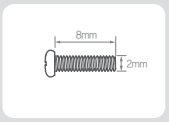

PH/M 2.0X8

自動開閉器2

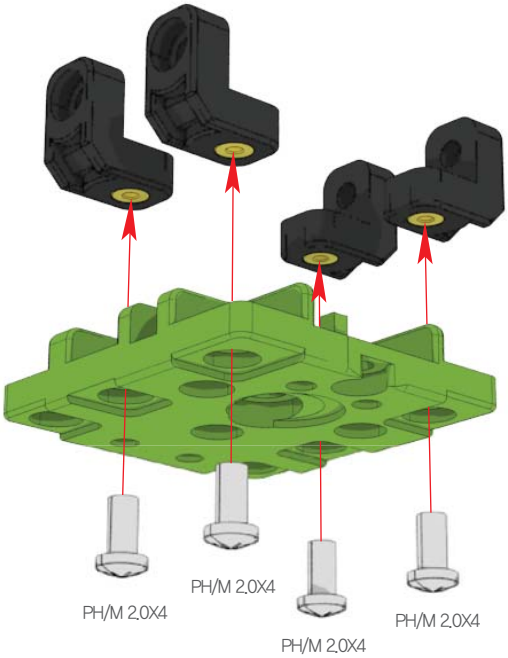



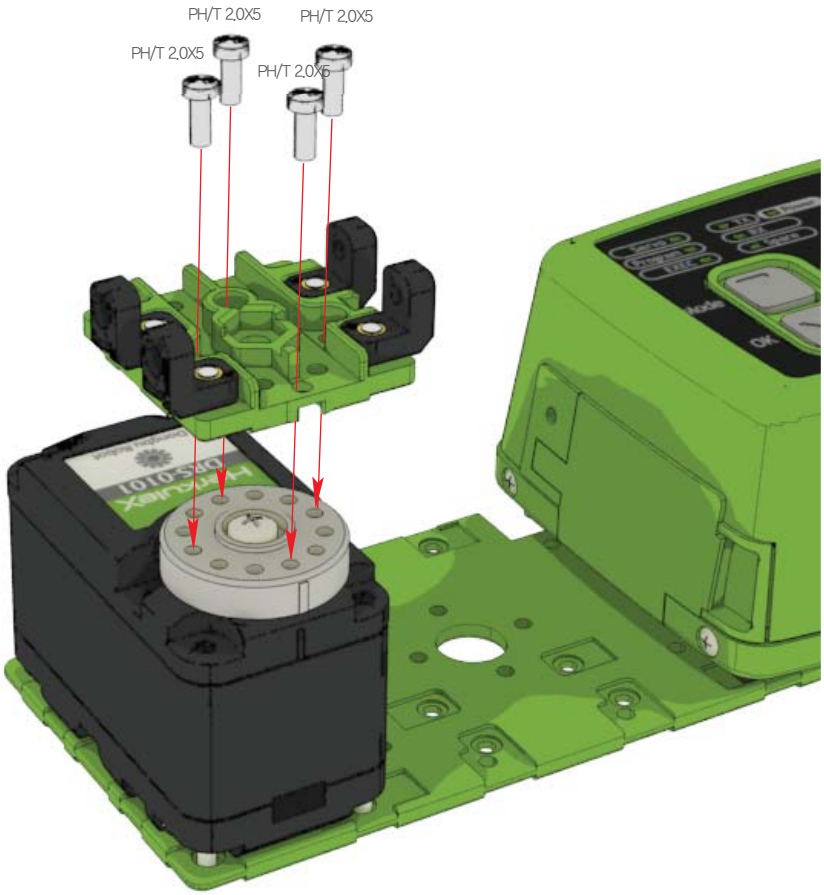

使用部品



DRA-0056 4個
Bolt (PH/M 2.0X4)



DRA-0064 4個
Bolt (PH/T 2.0X5)



DRJ-0001 4個
L-type Joint
(Single Nut)



DRB-0004 6個
Universal Plate

1:1 SCALE

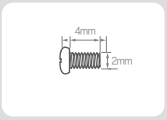

PH/M 2.0X4

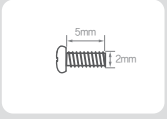

PH/T 2.0X5

自動開閉器2

HOVIS Lite

※サーボとHornの0点を常に合わせるようにします。Hornをサーボに組み立てた後、ブラケットをHornに組み立てる前に必ず二つの0点が合っているか確認して下さい。0点を合わせなかったまま組み立てた場合、ソフトウェアを通じて0点の修正をする際に問題が生じる場合があります。

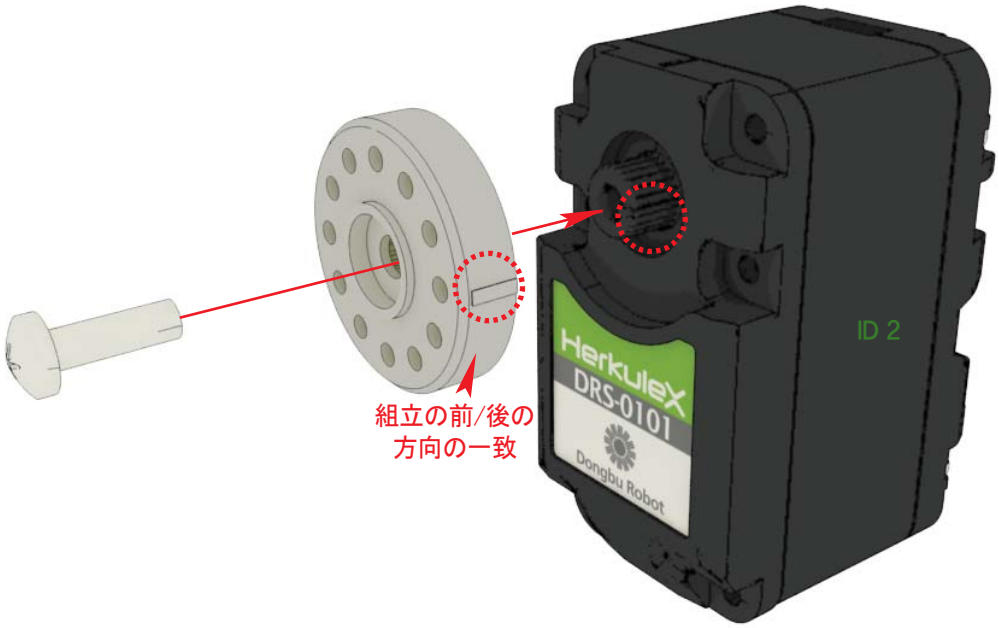



使用部品



DRA-0067 1個
Bolt (BH/T 2.6X8)



DRS-0101 1個
HerkuleX Servo

1:1 SCALE

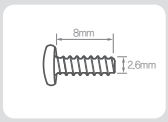

BH/T 2.6X8

自動開閉器2

HOVIS Lite

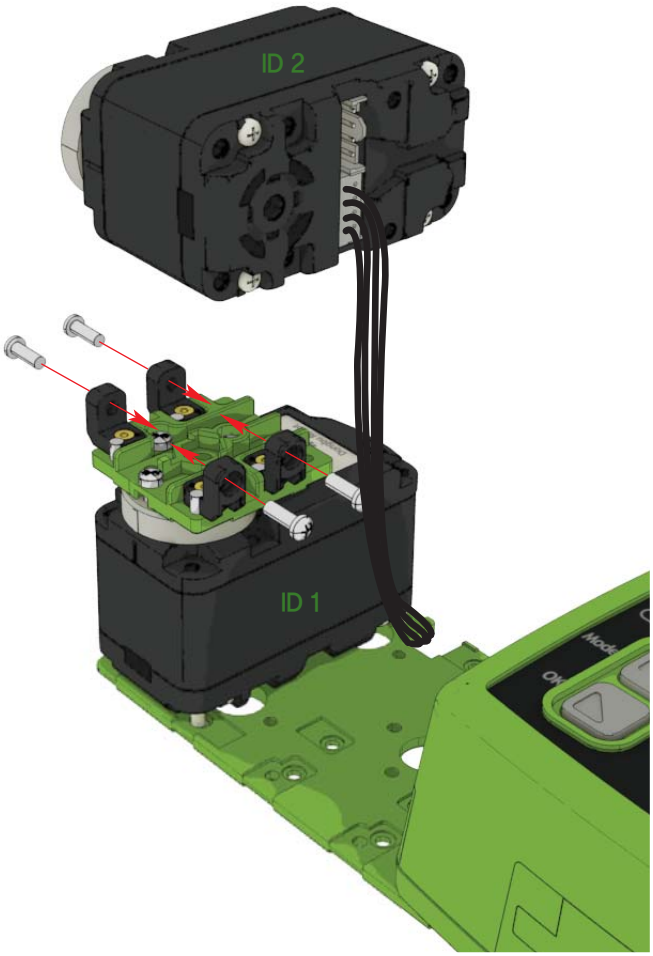

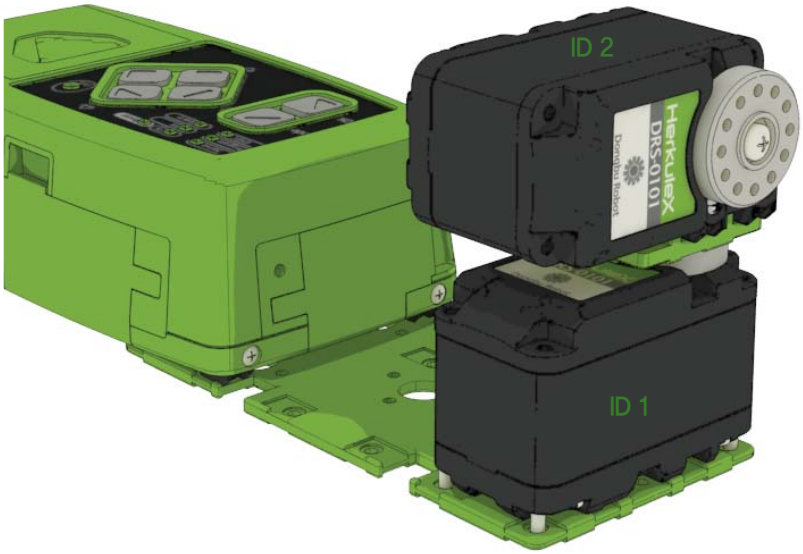

使用部品



DRA-0058 4個
Bolt (PH/M 2.0X6)



DRS-0101 1個
HerkuleX Servo



DRA-0002 1個
Harness (75mm)

1:1 SCALE

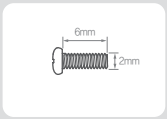

PH/M 2.0X6

自動開閉器2

HOVIS Lite

使用部品



DRA-0059 4個
Bolt (PH/M 2.0X8)

1:1 SCALE

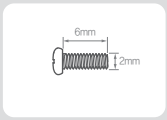

PH/M 2.0X6

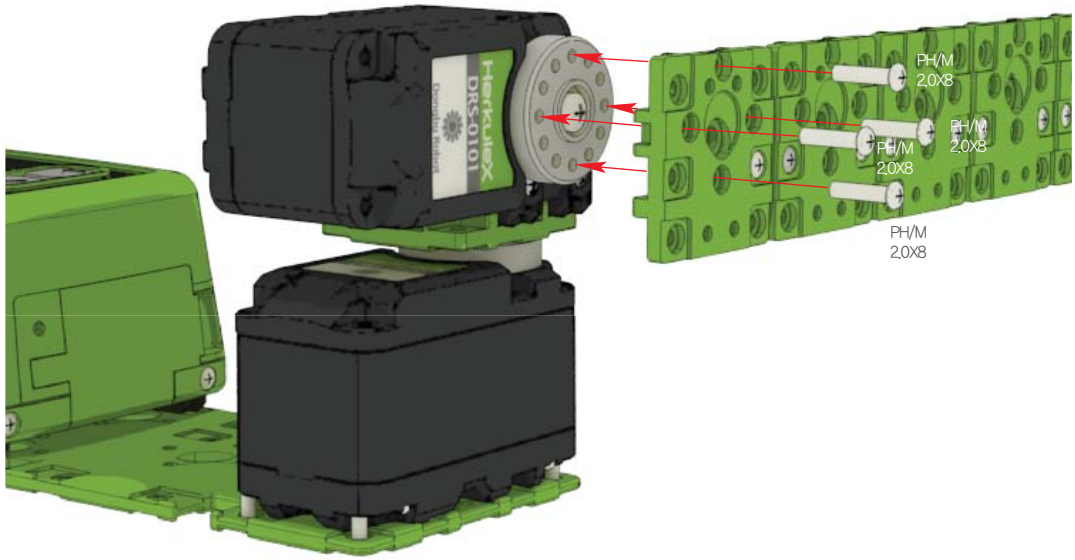

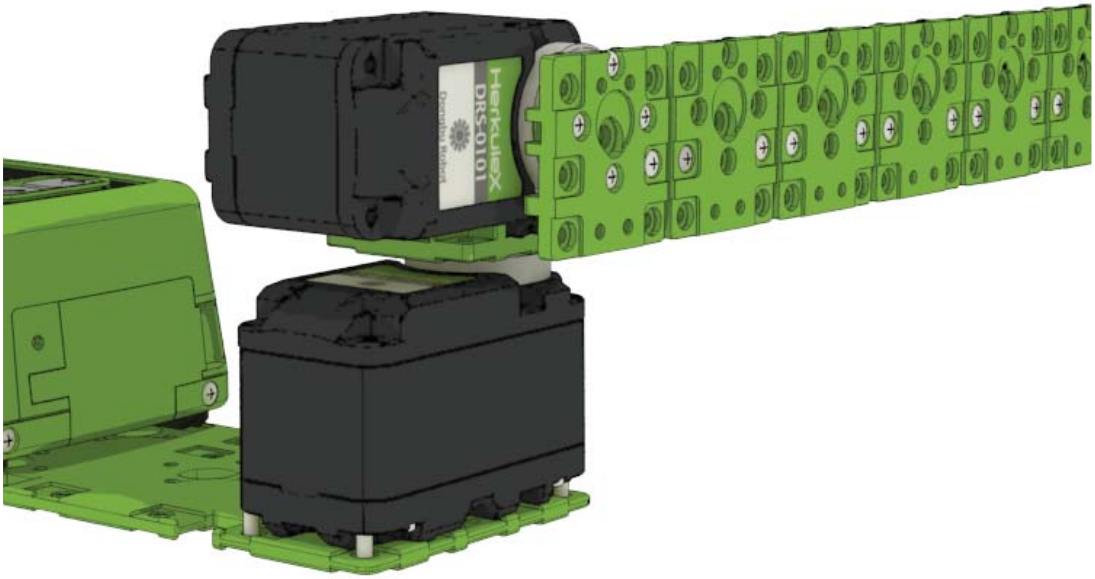

自動開閉器2

HOVIS Lite

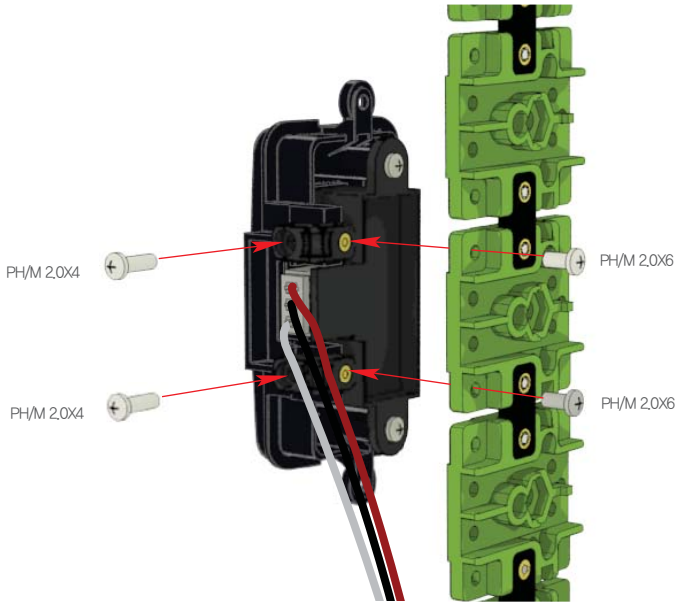

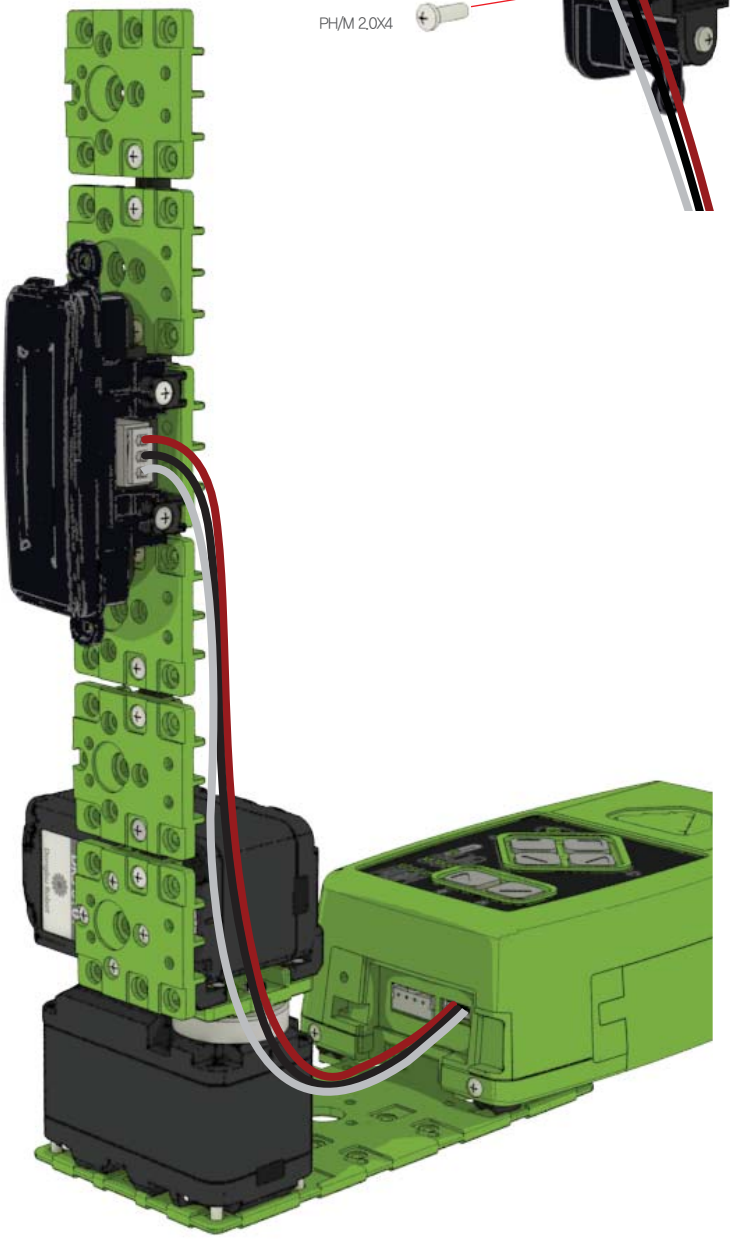

使用部品



DRA-0056 2個
Bolt (PH/M 2.0X4)



DRA-0058 2個
Bolt (PH/M 2.0X6)



PSD Sensor 1個
Cable



PSD Sensor 1個



DRJ-0001 4個
L-type Joint
(Single Nut)

1:1 SCALE

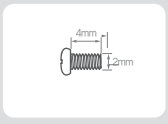

PH/M 2.0X4

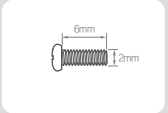

PH/M 2.0X6

自動開閉器2

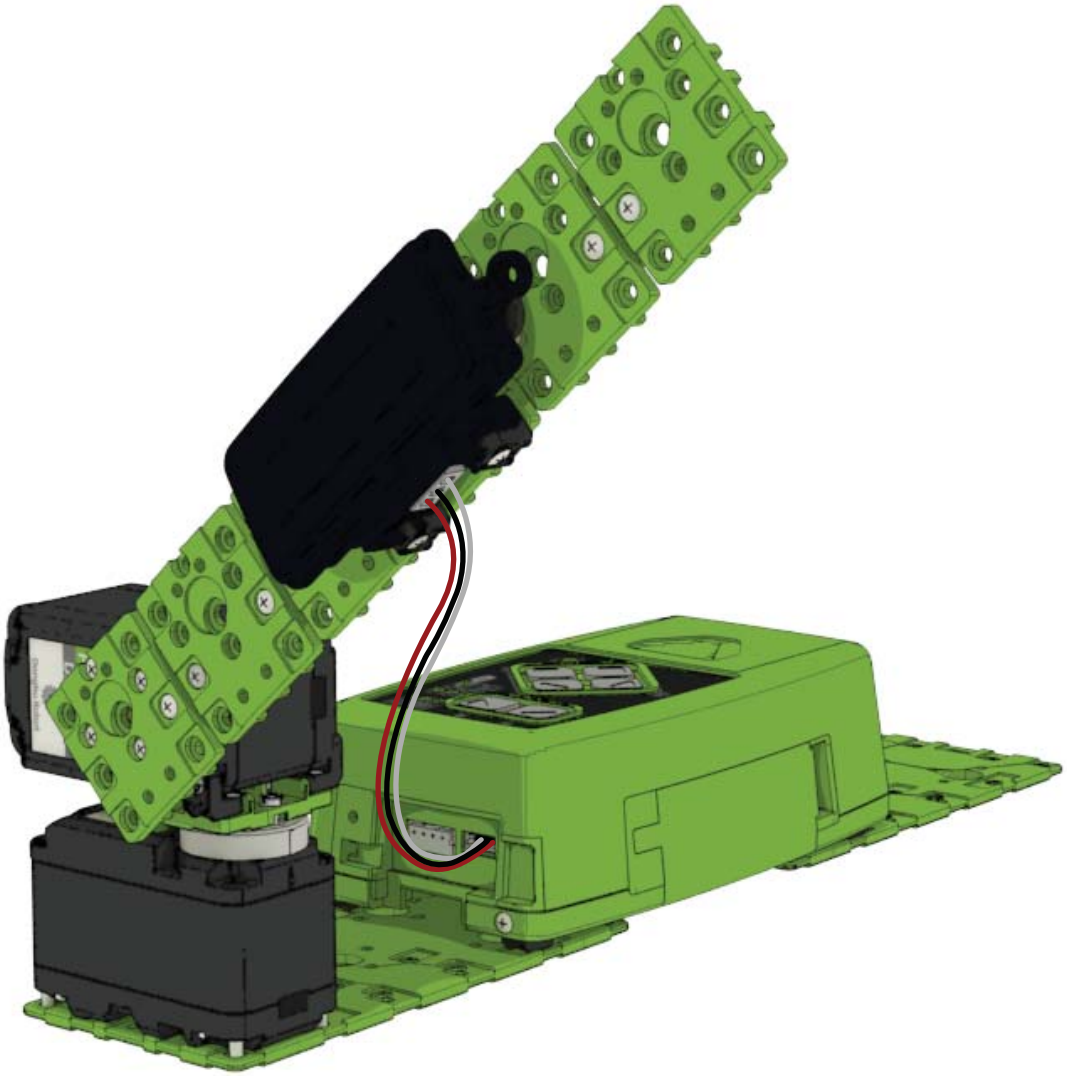

組立図の完成度